售后服务

如果您购买的HEMWAY设备遇到质量或其他问题，请与当地经销商联系或拨打全国统一客服电话：

400-882-5552

申请保修必须符合以下条件：

- 机器的首次开机使用时，请严格按照说明书进行操作。
- 只能使用HEMWAY公司提供的零部件。
- 其他条款详见产品保修卡。

声 明

深圳汉明威智能设备有限公司

版权所有，保留所有权利

未经深圳汉明威智能设备有限公司明确书面许可，任何单位或个人不得擅自仿制、复制或转译本书部分或全部内容。不得以任何形式或任何方式（电子、机械、影印、录制或其他方式）进行商品传播或用于任何商业、营利目的。

产品结构外观若有改动，请以实物为准。本书所提到的产品规格和资讯仅供参考，如有内容更新，恕不另行通知。可随时查阅我们的网站：

www.hmw.group

该产品在高温高压环境下工作，非专业维修人员不得私自拆卸，保修请参照我司的保修卡。

保修期之外，我们同样提供服务，如需更换配件，我们将会收取一定的配件费用。

除非有特殊约定，本书仅作为使用指导，本书中的所有陈述、信息等均不构成任何形式的担保。

Hemway
汉 明 威 智 能 设 备

深圳汉明威智能设备有限公司

深圳市龙岗区园山街道邦彦绿谷工厂大厦

400-882-5552

www.hmw.group

Hemway 汉明威®

新型全蒸汽烫斗

NEW FULL STEAM LRON

产品说明书

HS-B3

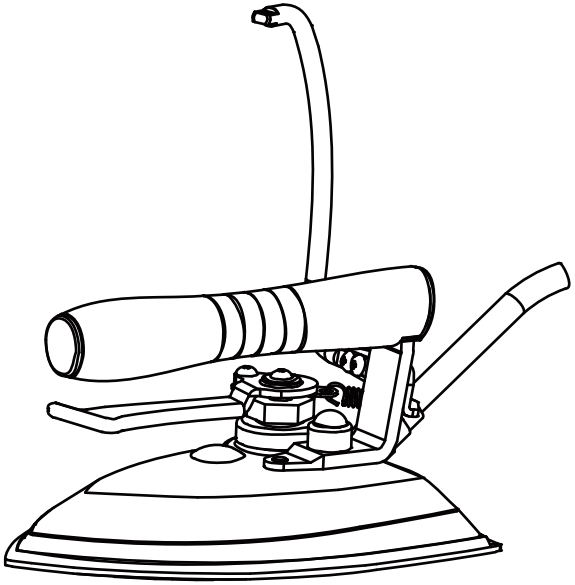

深 圳 汉 明 威 智 能 设 备 有 限 公 司

HS-B3

新型全蒸汽烫斗

NEW FULL STEAM LRON

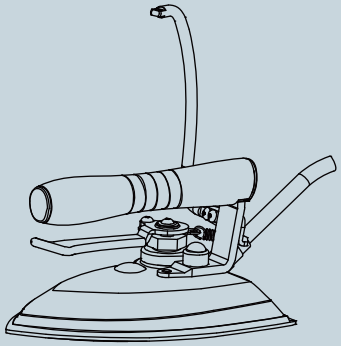

技术参数

产品名称	新型全蒸汽烫斗
产品型号	HS-B3
产品类型	蒸汽斗
底板材质	304不锈钢
底板尺寸	142*202(mm)
烫斗净重	1.6KG
产品尺寸	202*142*110(mm)

配件清单

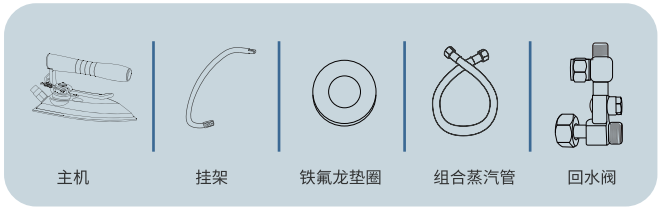

产品特点

1. 柔性拨式开关，轻轻一拨，开启后自动定位，关闭时自动复位，省力又省心。
2. 内管双管技术，将回水管内置于蒸汽管内，双管合一，大大减轻烫斗重量，熨烫更轻松。
3. 梅花气孔设计，蒸汽均匀扩散，大幅度提高布料受热面积，保证超大气量，大大提高熨烫质量和效率。
4. 创新的中心点挂架设计，吊挂点置于烫斗的中心轴线上，使烫斗工作过程中一直处于平衡状态，熨烫轻松，长时间工作也不费力。

产品外部结构

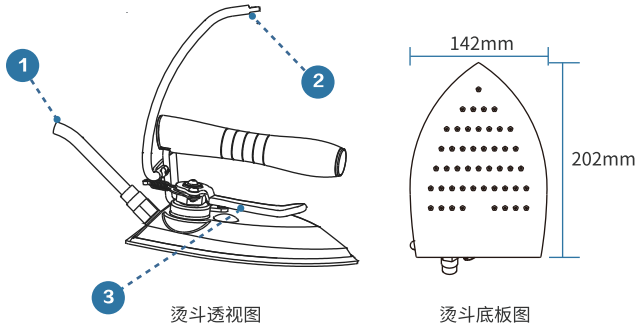

1 组合蒸汽管　2 挂架　3 柔性拨式开关

安装步骤

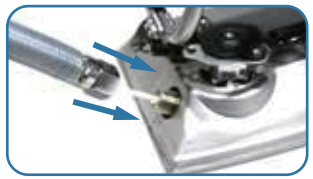

1 先把铁氟龙内管塞进烫斗回水管内，用快接头螺纹将其锁紧。

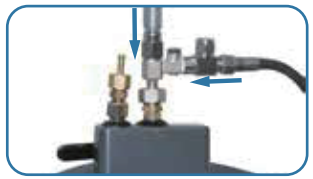

2 将铁氟龙管一端接全蒸汽烫斗进水接头，水汽分离快接头的另一端接蒸汽发生器蒸汽管上。

3 用螺钉把挂架拧紧在烫斗手柄右下方位置上。